ΠΡΟΔΙΑΓΡΑΦΕΣ ΠΡΟΪΟΝΤΟΣ
PRODUCT SPECIFICATIONS
PRODUKTE SPEZIFIKAZIONEN

No 241

ΟΡΘΟΓΩΝΙΟ ΔΟΧΕΙΟ 255ml
RECTANGULAR CONTAINER 255ml
BEHÄLTER ECKIG 255ml

ΔΙΑΣΤΑΣΕΙΣ
DIMENSIONS/DIMENZIONEN

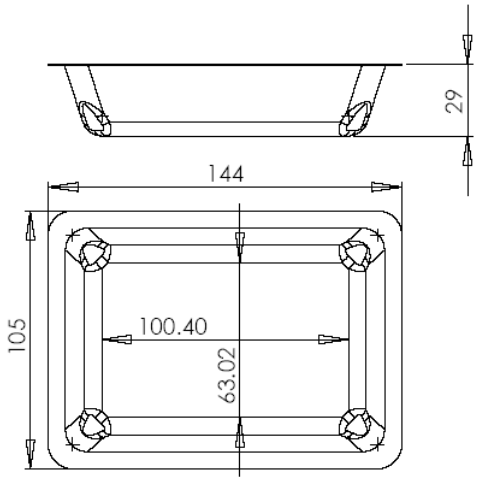

ΑΝΟΧΗ / *TOLERANCE / TOLERANZ* ∓0.5%

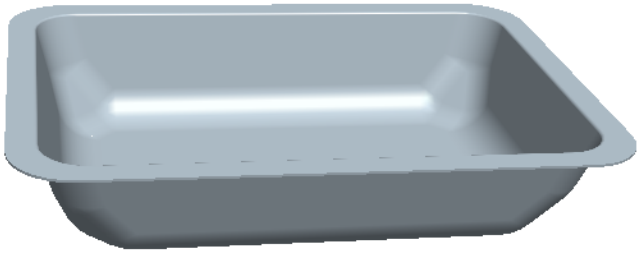

ΒΑΣΙΚΕΣ ΠΛΗΡΟΦΟΡΙΕΣ
BASIS DATA / BASIS DATEN

Χωρητικότητα / Capacity / Kapazität	255ml
Βάρος / *Weight / Gewicht*	10,60 gr +/- 5%
Στεγανότητα / *Seal / Dichtigkeit*	film

ΣΥΝΕΡΓΑΣΙΑ
COMBINE WITH / KOMBINATION MIT

Δοχείο / *Container / Behälter*	-
Πώμα / *Lid / Deckel*	242
Χερούλι / *Handle / Henkel*	-
Δίχτυ / *Grid / Gitter*	-

ΕΤΙΚΕΤΑ
DECORATION / DEKORATION

Δοχείο / Container / Behälter

Πάτος / *bottom / unterseite*	ναι / *yes / ja*
3-πλευρη / *3-sided / 3-seite*	-
5-πλευρη / *5-sided / 5-seite*	-
Περιμετρική / *round / rund*	-

Πώμα / *Lid / Deckel*

Κορυφή / *On top / Oben*	-

Οποιαδήποτε άλλη διακόσμηση με ετικέτα πραγματοποιείται κατόπιν συνεννόησης
Custom decoration can be produced on request
Benutzerdefinierte Dekoration können auf Anfrage produziert werden

ΣΥΣΚΕΥΑΣΙΑ
PACKAGE / VERPACKUNG

	(τμχ / *pcs*)
Δέμα / *Package / Paket*	1400
Χαρτοκιβώτιο / *Carton-box / Box*	-
Παλέτα / *Pallet / Pallete*	36400
Παλετοκιβώτιο / *Pallet box / Palletenkasten*	-

ΥΛΙΚΟ
MATERIAL

Συμπολυμερές πολυπροπυλένιο κατάλληλο για τρόφιμα, εγκεκριμένο από τον FDA και σύμφωνο με τις απαιτήσεις των σχετικών κανονισμών της ΕΕ.
Copolymere PP, approved for food packaging by FDA and complying with the demands of the respective EU regulations.
Copolymer PP für Lebensmittel-Verpackungen, der von der FDA zugelasst ist und den Anforderungen der entsprechenden EU-Vorschriften entspricht.

5
PP

ΧΡΩΜΑ
COLOUR / FARBE

Διαθέσιμο σε υπερδιάφανο με δυνατότητα παραγωγής σε άλλα χρώματα κατόπιν συνεννόησης.
Available as higly-transparent. Can be produced in colours on request.
In hochtransparenten PP hergestellt. Mehrere Farben können auf Anfrage produziert werden.

ΠΟΙΟΤΗΤΑ
QUALITY / QUALITÄT

Η ΠΛΑΣΤΙΚΑ – Κ.ΚΟΤΡΩΝΗΣ ΑΒΕΕ είναι πιστοποιημένη κατά:
PLASTIKA – K.KOTRONIS SA is certified to:
PLASTIKA – K.KOTRONIS SA ist zertifiziert mit:

ISO 9001:2008, ISO 22000:2005, BRC/IoP Issue 4