ΠΡΟΔΙΑΓΡΑΦΕΣ ΠΡΟΪΟΝΤΟΣ
PRODUCT SPECIFICATIONS
PRODUKTE SPEZIFIKAZIONEN

No 263

ΟΒΑΛ ΔΟΧΕΙΟ 300ml
OVAL CONTAINER 300ml
BEHÄLTER OVAL 300ml

ΔΙΑΣΤΑΣΕΙΣ
DIMENSIONS/DIMENZIONEN

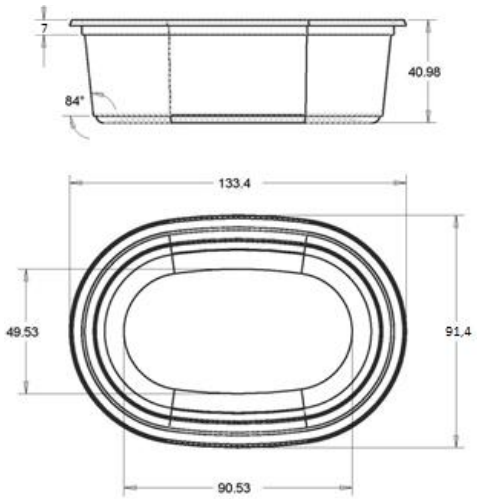

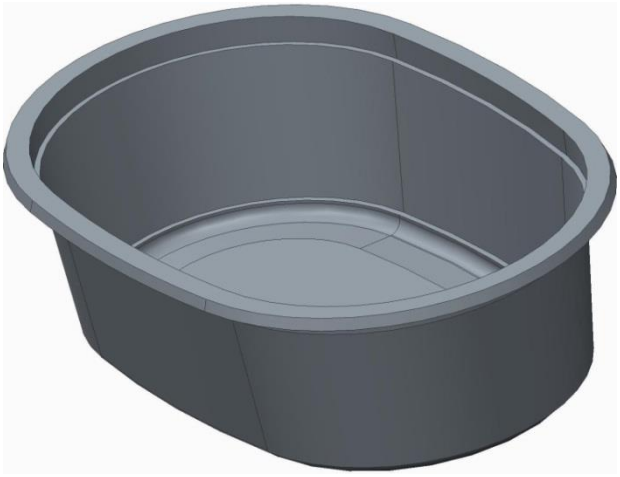

ΑΝΟΧΗ / *TOLERANCE* / *TOLERANZ* ∓0.5%

ΒΑΣΙΚΕΣ ΠΛΗΡΟΦΟΡΙΕΣ
BASIS DATA / BASIS DATEN

Χωρητικότητα / Capacity / Kapazität	300ml
Βάρος / *Weight / Gewicht*	10.5gr +/- 5%
Στεγανότητα / *Seal / Dichtigkeit*	-

ΣΥΝΕΡΓΑΣΙΑ
COMBINE WITH / KOMBINATION MIT

Δοχείο / *Container / Behälter*	-
Πώμα / *Lid / Deckel*	222
Χερούλι / *Handle / Henkel*	-
Δίχτυ / *Grid / Gitter*	-

ΕΤΙΚΕΤΑ
DECORATION / DEKORATION

Πάτος / *bottom / unterseite*	ναι/yes/ja
3-πλευρη / *3-sided / 3-seite*	-
5-πλευρη / *5-sided / 5-seite*	-
Περιμετρική / *round / rund*	ναι/yes/ja
Κορυφή / *On top / Oben*	-

Οποιαδήποτε άλλη διακόσμηση με ετικέτα πραγματοποιείται κατόπιν συνεννόησης
Custom decoration can be produced on request
Benutzerdefinierte Dekoration können auf Anfrage produziert warden

ΣΥΣΚΕΥΑΣΙΑ
PACKAGE / VERPACKUNG

	(τμχ / *pcs*)
Δέμα / *Package / Paket*	752
Χαρτοκιβώτιο / *Carton-box / Box*	-
Παλέτα / *Pallet / Pallete*	-
Παλετοκιβώτιο / *Pallet box / Palletenkasten*	6016

ΥΛΙΚΟ
MATERIAL

Συμπολυμερές πολυπροπυλένιο κατάλληλο για τρόφιμα, εγκεκριμένο από τον FDA και σύμφωνο με τις απαιτήσεις των σχετικών κανονισμών της ΕΕ.
Copolymer PP, approved for food packaging by FDA and complying with the demands of the respective EU regulations.
Copolymer PP für Lebensmittel-Verpackungen, der von der FDA zugelasst ist und den Anforderungen der entsprechenden EU-Vorschriften entspricht.

5
PP

ΧΡΩΜΑ
COLOUR / FARBE

Διαθέσιμο σε λευκό με δυνατότητα παραγωγής σε άλλα χρώματα κατόπιν συνεννόησης.
Available in white. Can be produced in colours on request.
Aus weissem PP hergestellt. Mehrere Farben können auf Anfrage produziert werden.

ΠΟΙΟΤΗΤΑ
QUALITY / QUALITÄT

Η ΠΛΑΣΤΙΚΑ – Κ.ΚΟΤΡΩΝΗΣ ΑΒΕΕ είναι πιστοποιημένη κατά:
PLASTIKA – K.KOTRONIS SA is certified to:
PLASTIKA – K.KOTRONIS SA ist zertifiziert mit:

ISO 9001:2008, ISO 22000:2005, BRC/IoP Issue 5