**ΠΡΟΔΙΑΓΡΑΦΕΣ ΠΡΟΪΟΝΤΟΣ**
*PRODUCT SPECIFICATIONS*
*PRODUKTE SPEZIFIKAZIONEN*

# No 521

**ΣΤΡΟΓΓΥΛΟ ΔΟΧΕΙΟ 560ml**
*ROUND PAIL 560ml*
*RUNDE SCHALE 560ml*

## ΔΙΑΣΤΑΣΕΙΣ
*DIMENSIONS/DIMENZIONEN*

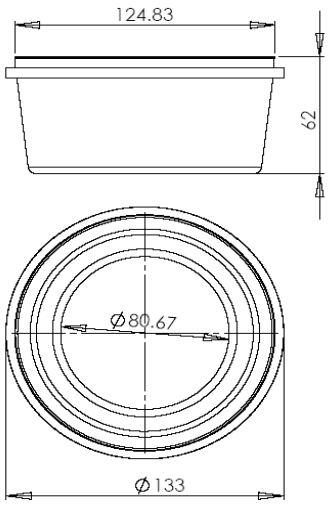

**ΑΝΟΧΗ** / *TOLERANCE* / *TOLERANZ* ∓0.5%

## ΒΑΣΙΚΕΣ ΠΛΗΡΟΦΟΡΙΕΣ
*BASIS DATA / BASIS DATEN*

| | |
|---|---|
| **Χωρητικότητα** / Capacity / Kapazität | 560ml |
| **Βάρος** / *Weight* / *Gewicht* | 29.8 gr +/- 5% |
| **Στεγανότητα** / *Seal* / *Dichtigkeit* | - |

## ΣΥΝΕΡΓΑΣΙΑ
*COMBINE WITH / KOMBINATION MIT*

| | |
|---|---|
| **Δοχείο** / *Container* / *Behälter* | - |
| **Πώμα** / *Lid* / *Deckel* | 522 |
| **Χερούλι** / *Handle* / *Henkel* | - |
| **Δίχτυ** / *Grid* / *Gitter* | - |

## ΕΤΙΚΕΤΑ
*DECORATION / DEKORATION*

Δοχείο / Container / Behälter

| | |
|---|---|
| **Πάτος** / *bottom* / *unterseite* | - |
| **3-πλευρη** / *3-sided* / *3-seite* | - |
| **5-πλευρη** / *5-sided* / *5-seite* | - |
| **Περιμετρική** / *round* / *rund* | - |

Πώμα / *Lid* / *Deckel*

| | |
|---|---|
| **Κορυφή** / *On top* / *Oben* | - |

Οποιαδήποτε άλλη διακόσμηση με ετικέτα πραγματοποιείται κατόπιν συνεννόησης
*Custom decoration can be produced on request*
*Benutzerdefinierte Dekoration können auf Anfrage produziert werden*

## ΣΥΣΚΕΥΑΣΙΑ
*PACKAGE / VERPACKUNG*

| | (τμχ / *pcs*) |
|---|---|
| **Δέμα** / *Package* / *Paket* | 507 |
| **Χαρτοκιβώτιο** / *Carton-box* / *Box* | - |
| **Παλέτα** / *Pallet* / *Pallete* | 6084 |
| **Παλετοκιβώτιο** / *Pallet box* / *Palletenkasten* | - |

## ΥΛΙΚΟ
*MATERIAL*

Υπερδιάφανο συμπολυμερές πολυπροπυλένιο κατάλληλο για τρόφιμα, εγκεκριμένο από τον FDA και σύμφωνο με τις απαιτήσεις των σχετικών κανονισμών της ΕΕ.
*Highly-transparent random copolymere PP, approved for food packaging by FDA and complying with the demands of the respective EU regulations.*
*Hochtransparenten Copolymer PP für Lebensmittel-Verpackungen, der von der FDA zugelasst ist und den Anforderungen der entsprechenden EU-Vorschriften entspricht.*

## ΧΡΩΜΑ
*COLOUR / FARBE*

Διαθέσιμο σε υπερδιάφανο με δυνατότητα παραγωγής σε άλλα χρώματα κατόπιν συνεννόησης.
*Available as higly-transparent. Can be produced in colours on request.*
*In hochtransparenten PP hergestellt. Mehrere Farben können auf Anfrage produziert werden.*

## ΠΟΙΟΤΗΤΑ
*QUALITY / QUALITÄT*

Η ΠΛΑΣΤΙΚΑ – Κ.ΚΟΤΡΩΝΗΣ ΑΒΕΕ είναι πιστοποιημένη κατά:
PLASTIKA – K.KOTRONIS SA is certified to:
PLASTIKA – K.KOTRONIS SA ist zertifiziert mit:

ISO 9001:2008, ISO 22000:2005, BRC/IoP Issue 5